Tipo 46

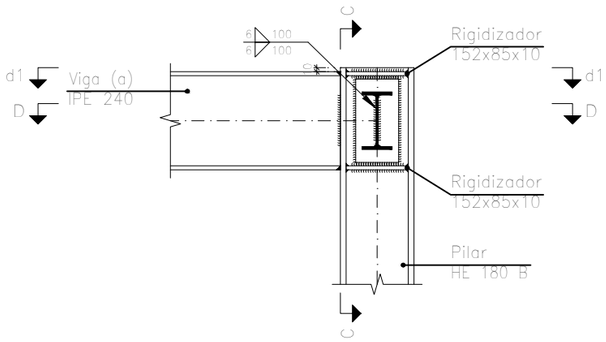

Sección B – B

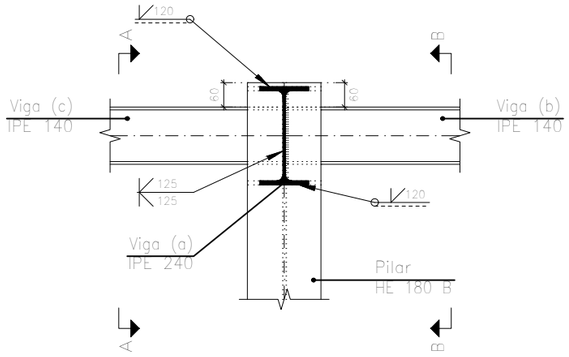

Sección C – C

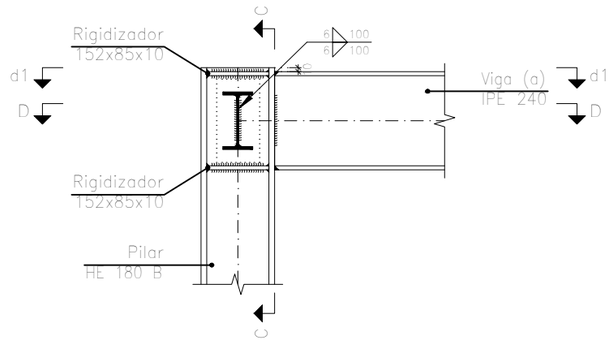

Sección A – A

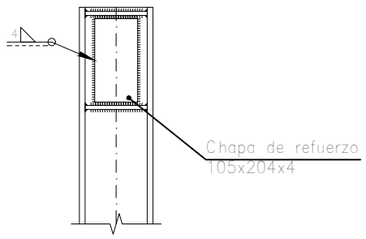

Detalle de soldaduras: chapa de refuerzo a Pilar HE 180 B

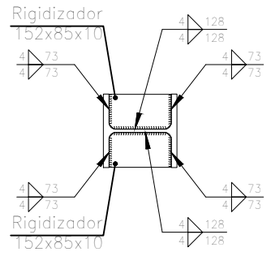

d1.Detalle de soldaduras: rigidizadores a Pilar HE 180 B

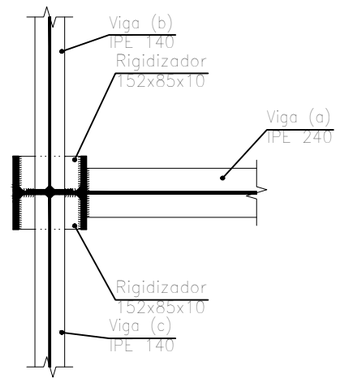

Sección D – D

Escala 1:15

TFG: NAVE INDUSTRIAL PARA TALLER Y OFICINAS. FUENLABRADA		
PLANO: UNIÓN 46	ESCALA: 1/15	PLANO Nº: 23
DIBUJA: Fco. Hernández	Tutor: María Carmen Castro Bugallo	
UNIVERSITAT POLITÈCNICA DE VALÈNCIA	E.T.S INGENIEROS DE CAMINOS, CANALES Y PUERTOS	