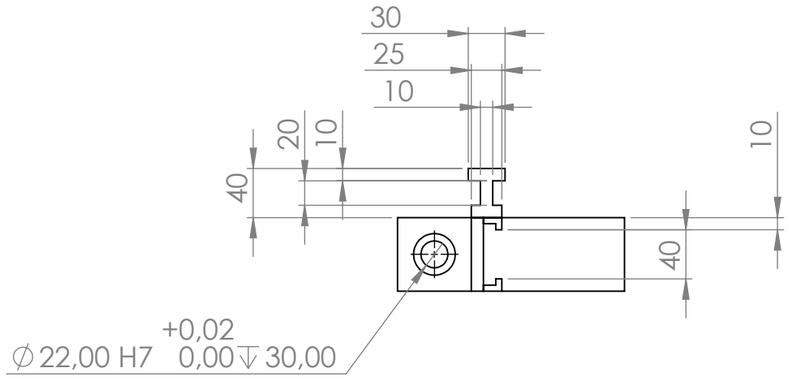

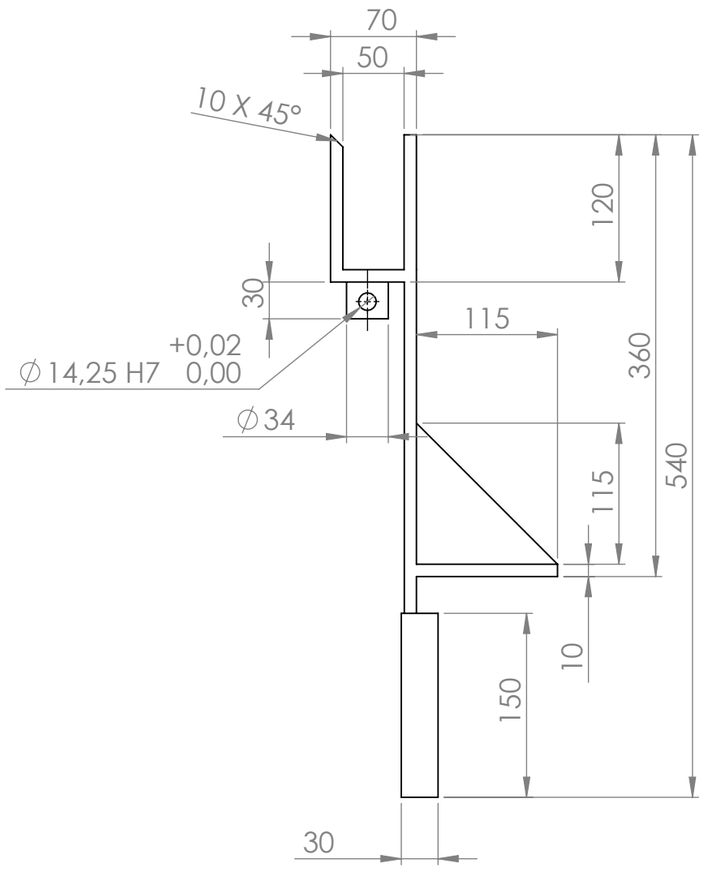

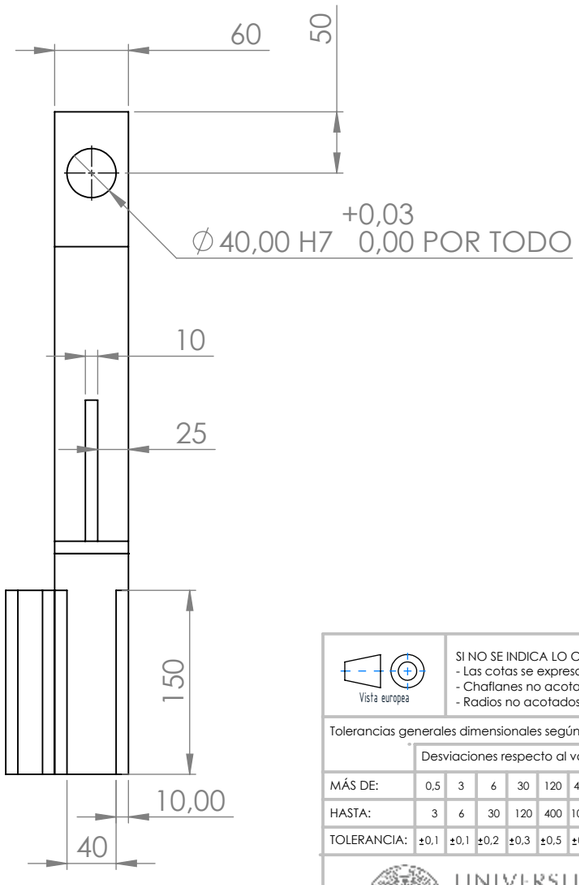

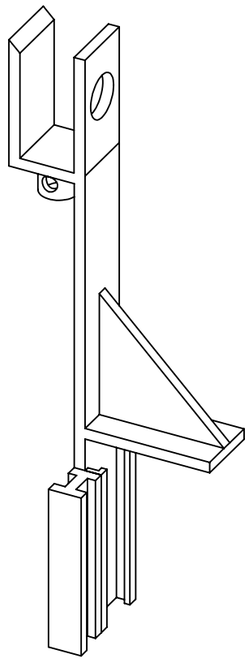

Vista europea	SI NO SE INDICA LO CONTRARIO: - Las cotas se expresan en mm - Chaflanes no acotados 0,5x45° - Radios no acotados R 0,2		NOMBRE	FECHA	PROYECTO: Diseño de un sistema de toldo automático para remolque de tractor			
		DIBUJADO	P. Galiana	22/07/23				
		REVISADO	J. Masiá	25/07/23				
Tolerancias generales dimensionales según ISO 2768-m		COMPROB.						
	Desviaciones respecto al valor nominal:	TRATAMIENTO TÉRMICO: -			DESCRIPCIÓN: CABEZAL DELANTERO			
MÁS DE:	0,5 3 6 30 120 400 1000 2000							
HASTA:	3 6 30 120 400 1000 2000 4000	TRATAMIENTO SUPERFICIAL: -						
TOLERANCIA:	±0,1 ±0,1 ±0,2 ±0,3 ±0,5 ±0,8 ±1,2 ±2,0							
UNIVERSITAT POLITÈCNICA DE VALÈNCIA CAMPUS D'ALCOI		REFERENCIA COMERCIAL: -			N.º DE DIBUJO 3 de 7			A3
		MATERIAL: Acero templado						HOJA 3 DE 7
		GRADO DE INGENIERÍA MECÁNICA			PESO: 5.70 kg	CANTIDAD: -		ESCALA:1:5