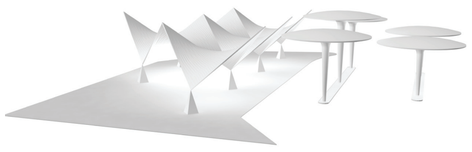

Estación de Servicio "El Rebollet"

Introducción

Juan de Haro Piñar

Barcelona 1924 - Madrid 2003

Titulación: ETSAB 1953

Año de Construcción: 1960

Presupuesto General: 1.599.991,15 Pesetas

Superficie de la parcela: 1.493,20 m²

Mapa Satélite de la Localidad de Oliva

Escudo de Oliva

Estructuras fungiformes de la gasolinera "El Rebollet"

Paraboloides hiperbólicos de la gasolinera "El Rebollet"

Imagen del conjunto de la gasolinera "El Rebollet"

Geometría

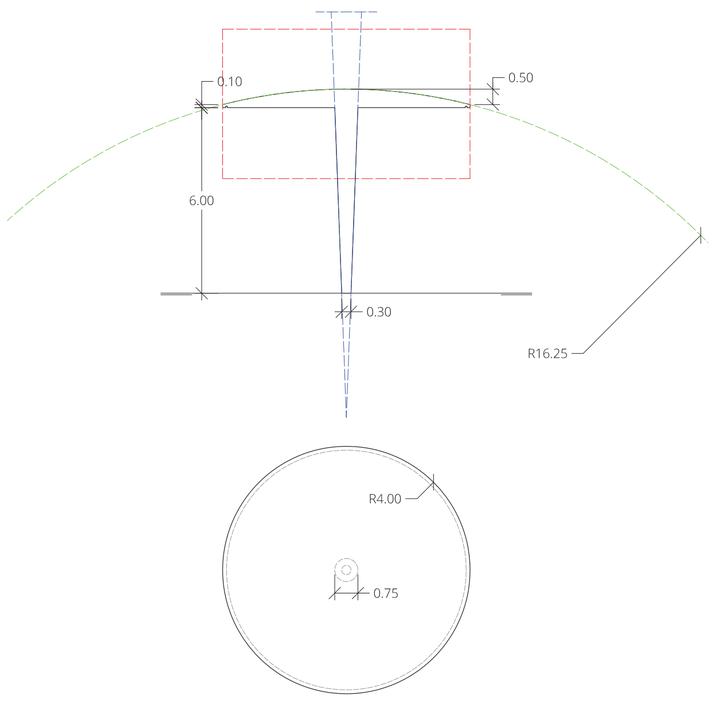

Trazados generadores de las estructuras fungiformes

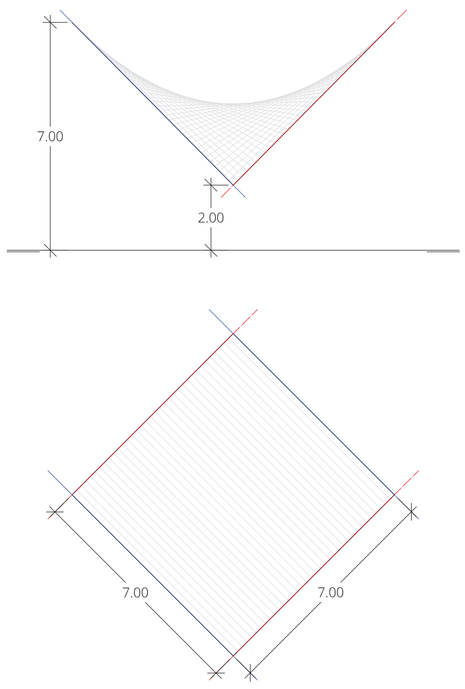

Trazados generadores de los paraboloides hiperbólicos

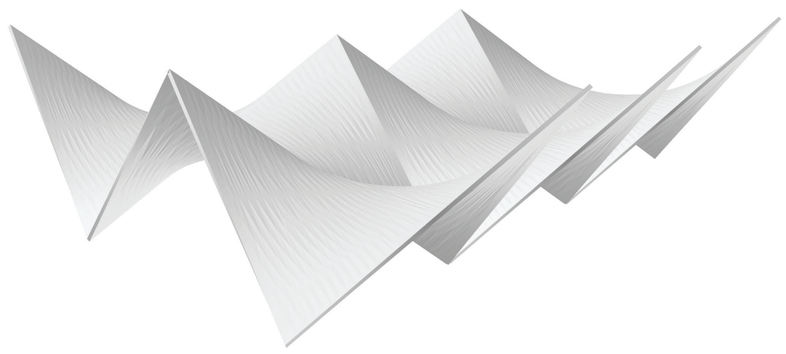

Modelado tridimensional del conjunto de paraboloides hiperbólicos y su disposición en la realidad

Modelado tridimensional del conjunto de estructuras fungiformes y su disposición en la realidad

Estructura

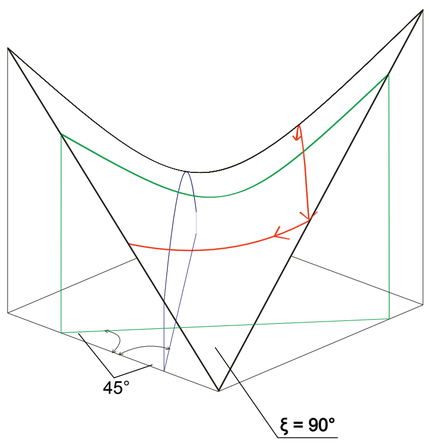

Comportamiento estructural del paraboloide hiperbólico

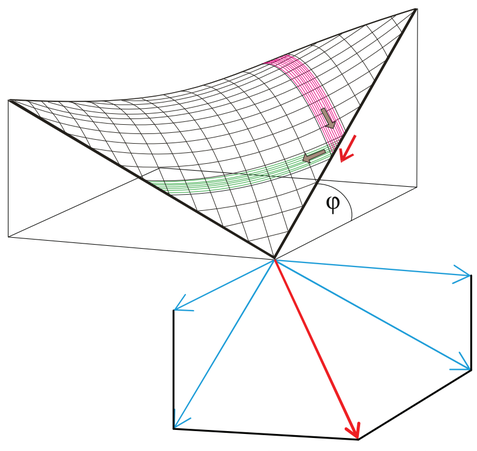

Representación del comportamiento del apoyo

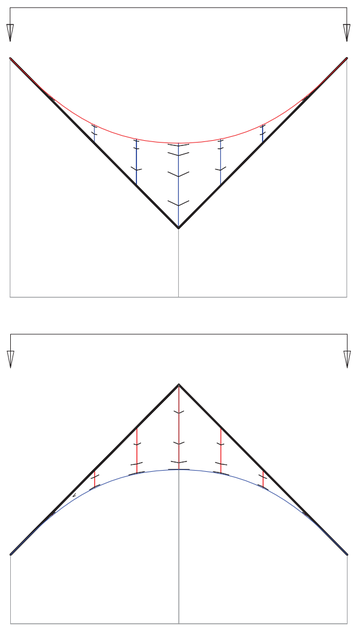

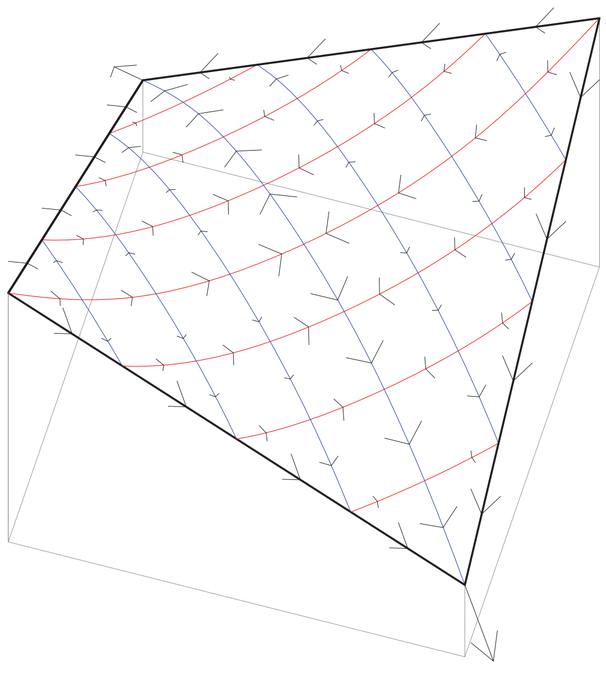

Esquema unifilar del comportamiento estructural de uno de los paraboloides hiperbólicos de la cubierta

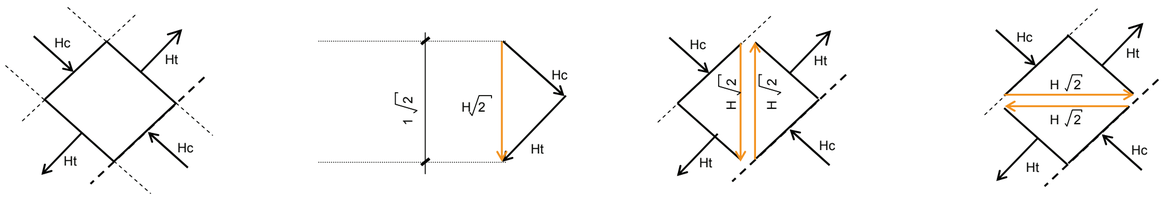

Esquemas sobre el comportamiento de una unidad de superficie de un paraboloide hiperbólico frente a esfuerzos de compresión y tracción

Construcción

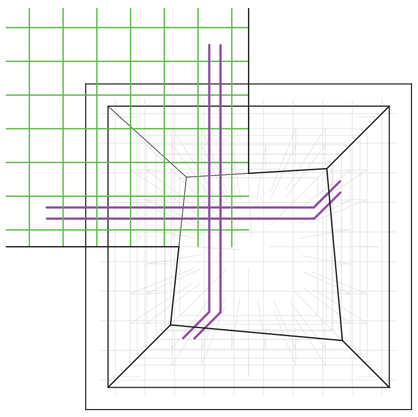

Representación en planta del refuerzo de la unión con el apoyo

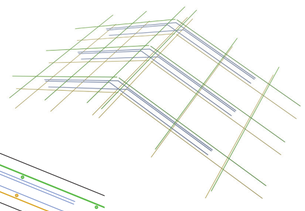

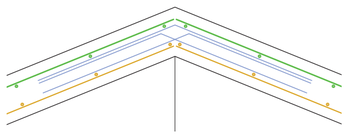

Representación 3D del refuerzo de la unión entre paraboloides

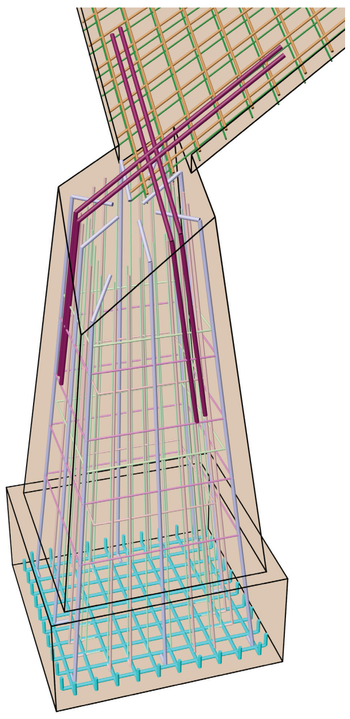

Representación 3D del refuerzo del apoyo

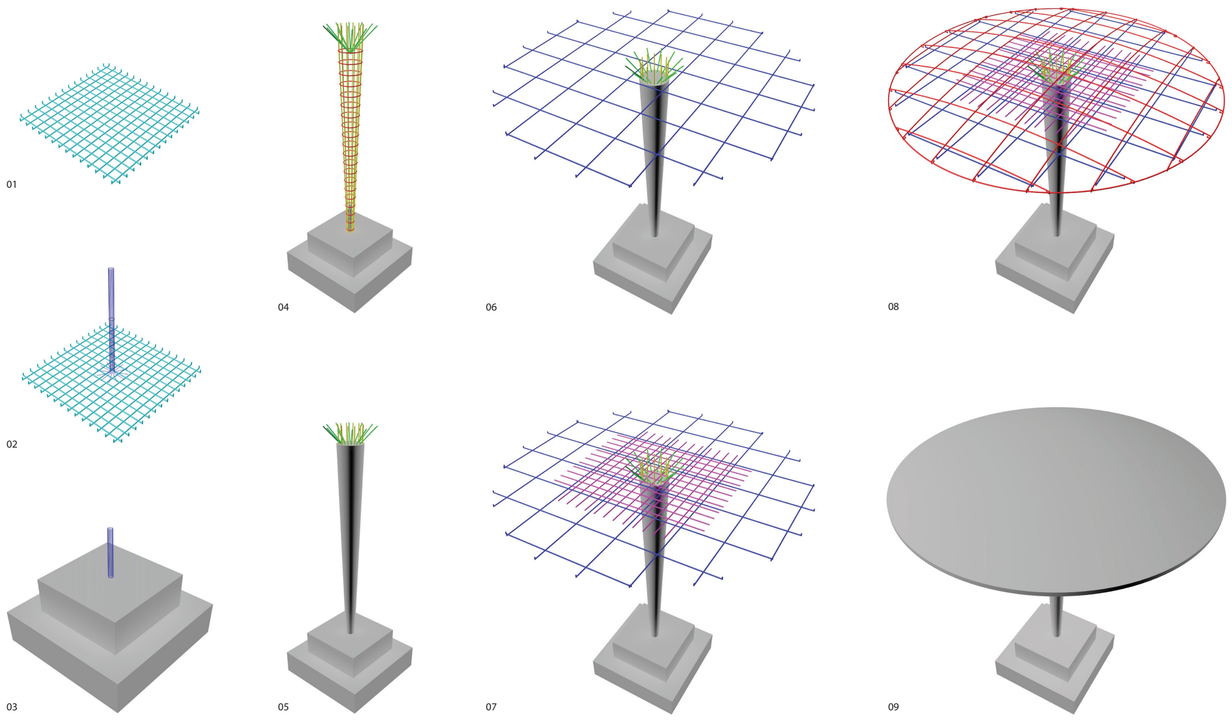

Proceso 3D de generación de una estructura fungiforme

UNIVERSIDAD POLITECNICA DE VALENCIA

ESCUELA TÉCNICA SUPERIOR INGENIERÍA DE EDIFICACIÓN

TÍTULO: Análisis Geométrico, Estructural y Constructivo de la Estación de Servicio "El Rebollet"

AUTOR: Sergio Grande García

DIRECTOR ACADÉMICO: Francisco Javier Sanchis Sampedro

FECHA PRESENTACIÓN: Julio / 2013

MODALIDAD PFG: Científico Técnico

TITULACIÓN: Grado en Arquitectura Técnica